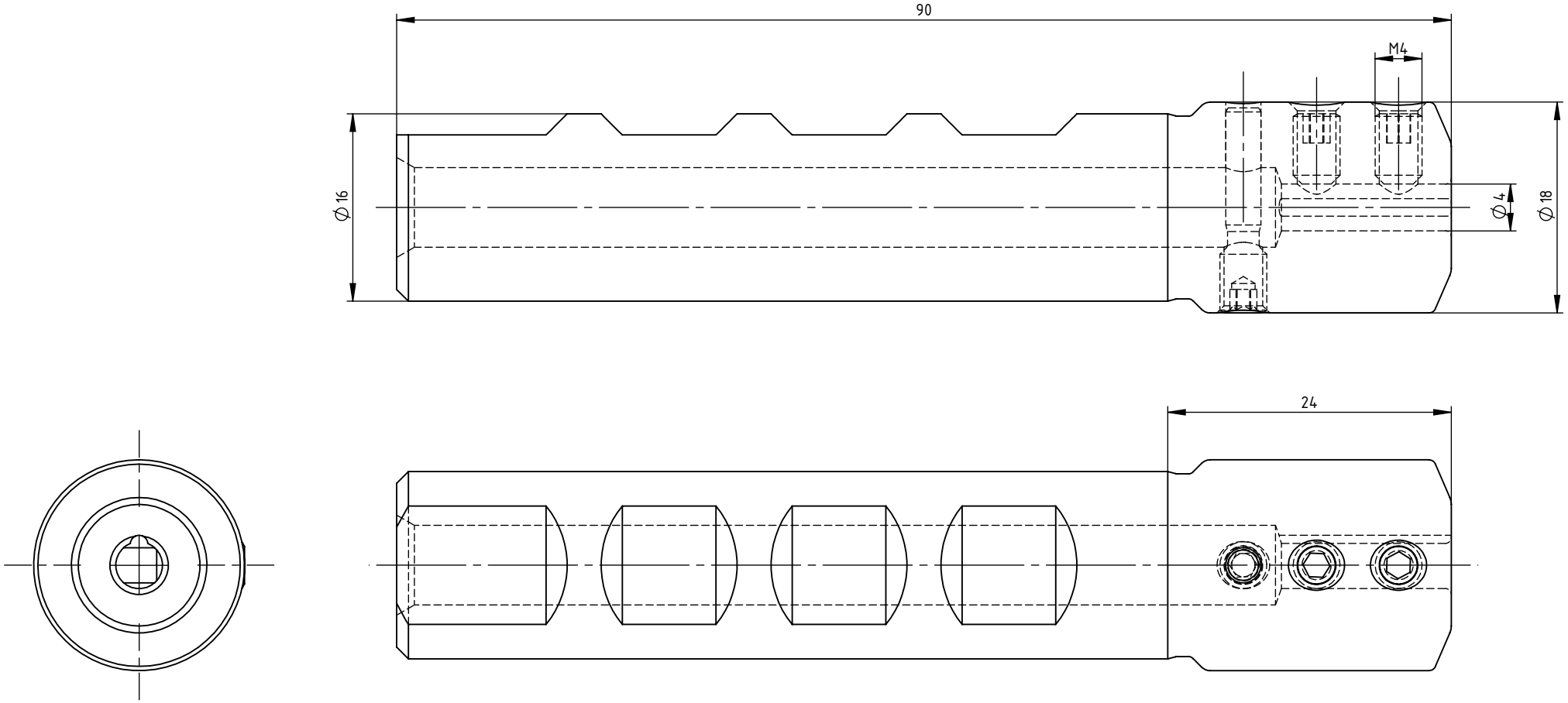

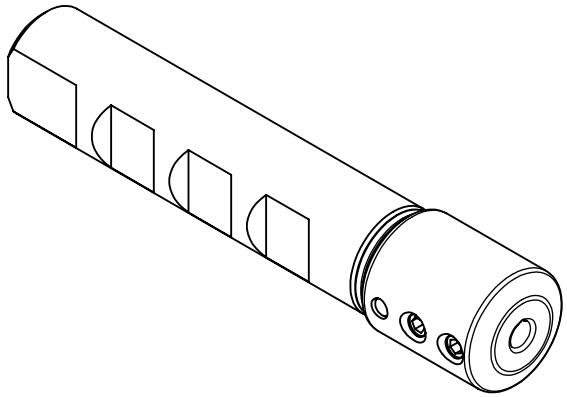

SWISS+TOOLS

Reduktion / Schaft ø16
268.016.004

für Mini-Ausdrehstahl ø4

Gewicht: 123g

Datum: 14.02.2014