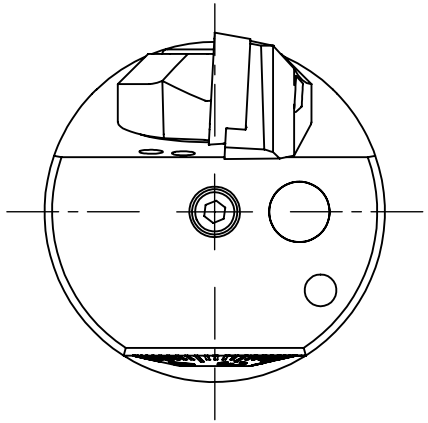

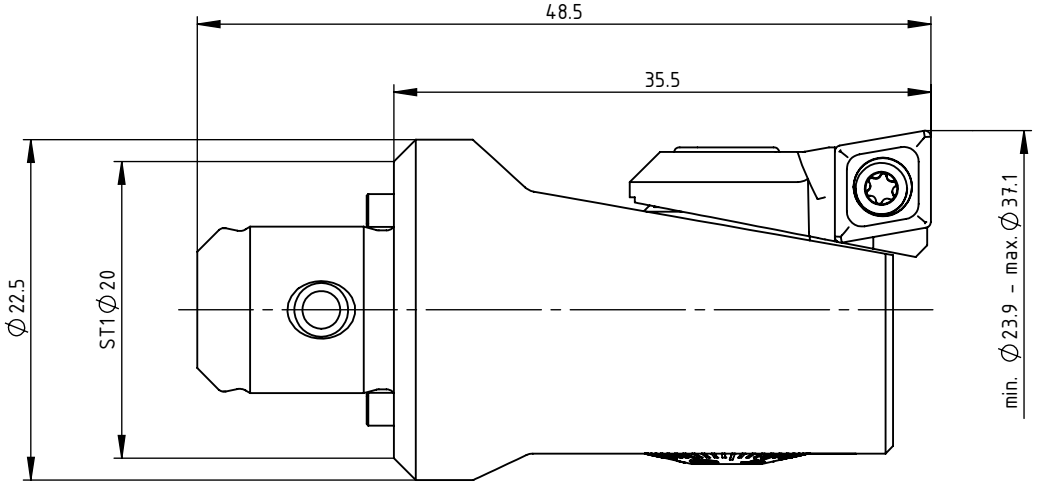

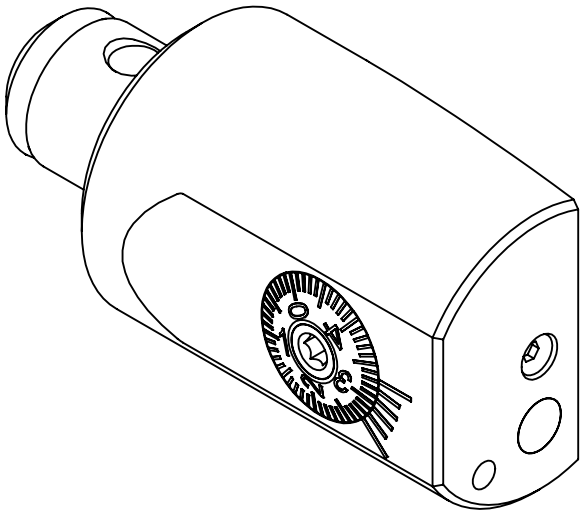

SWISS+TOOLS

Feinbohrkopf analog / fine boring head analog
304.020.024.035

ST1 Ø22.5 / Ø23.9 - Ø37.1

Gewicht: 89g

Datum: 11.02.2020