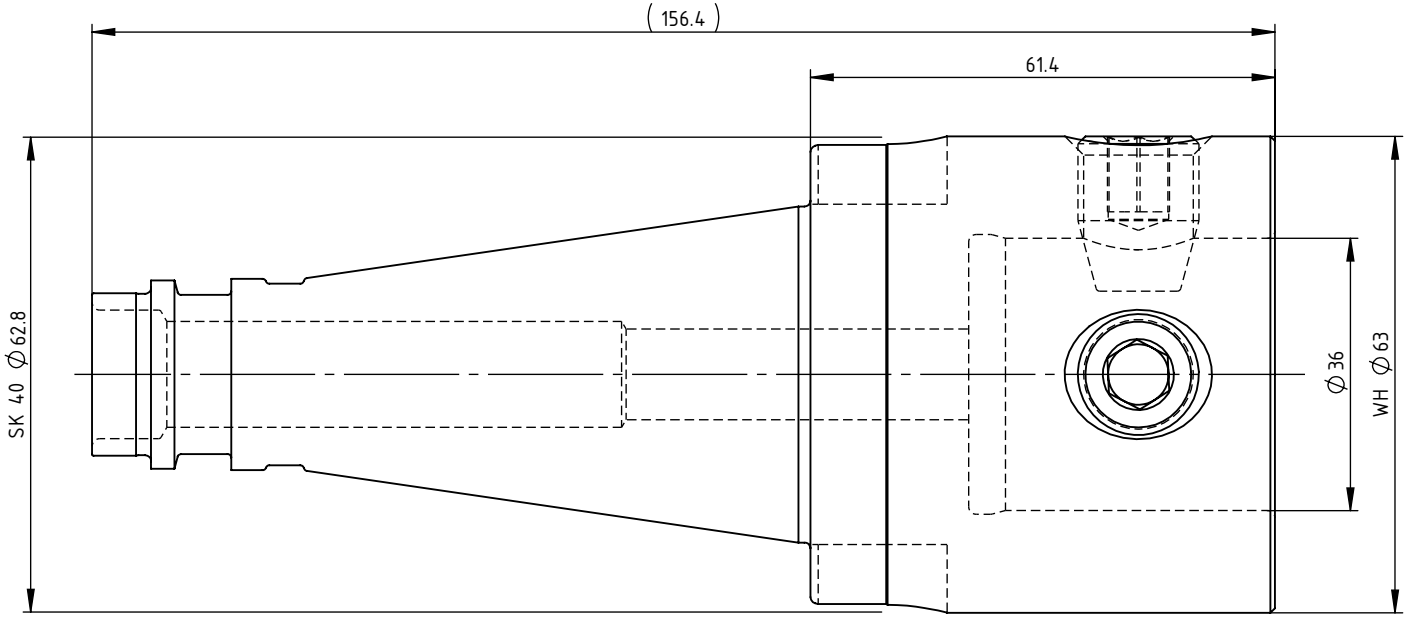

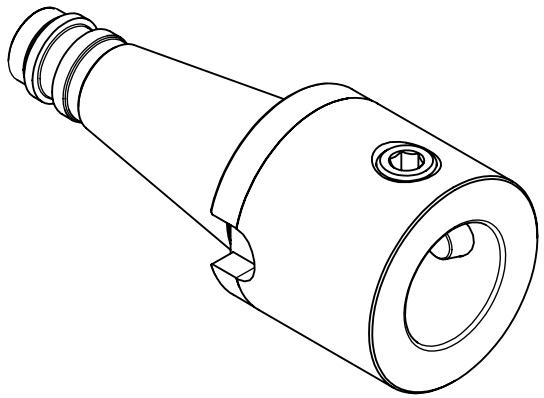

SWISS+TOOLS

Aufnahme Master shank WH63
A54.400.063.063

DIN 2080

Gewicht: 1632g

Datum: 01.12.2011