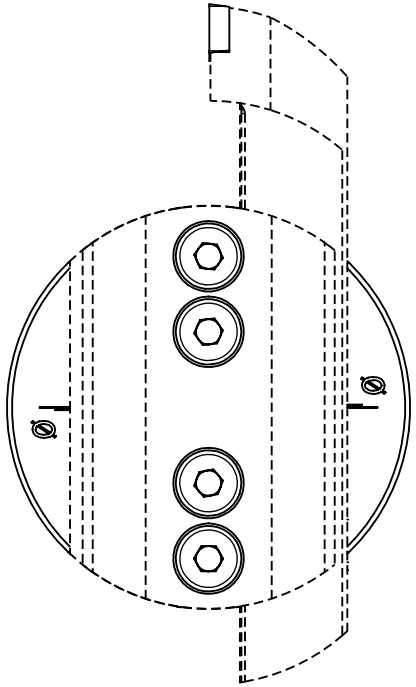

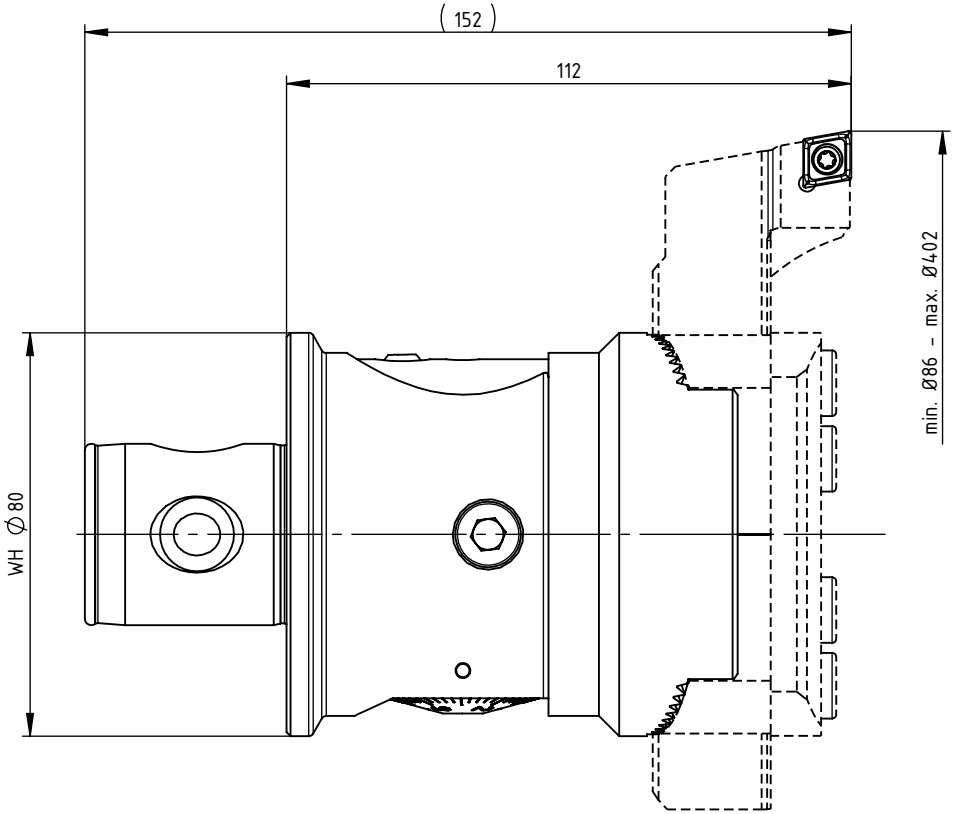

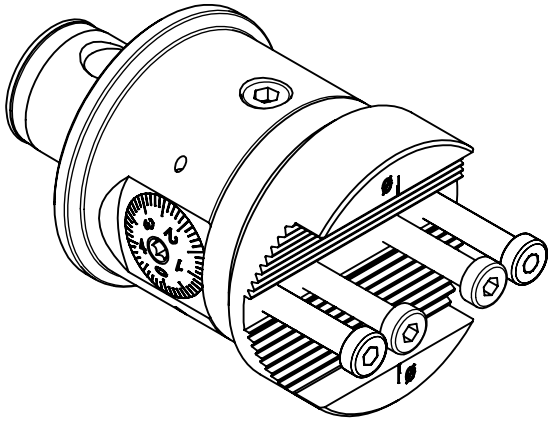

SWISS+TOOLS

Feinbohrkopf ø86-402 / Fine boring head ø86-402
C44.080.086.112

Mit Innenkühlung / with coolant supply

Gewicht: 2710g

Datum: 25.07.2024