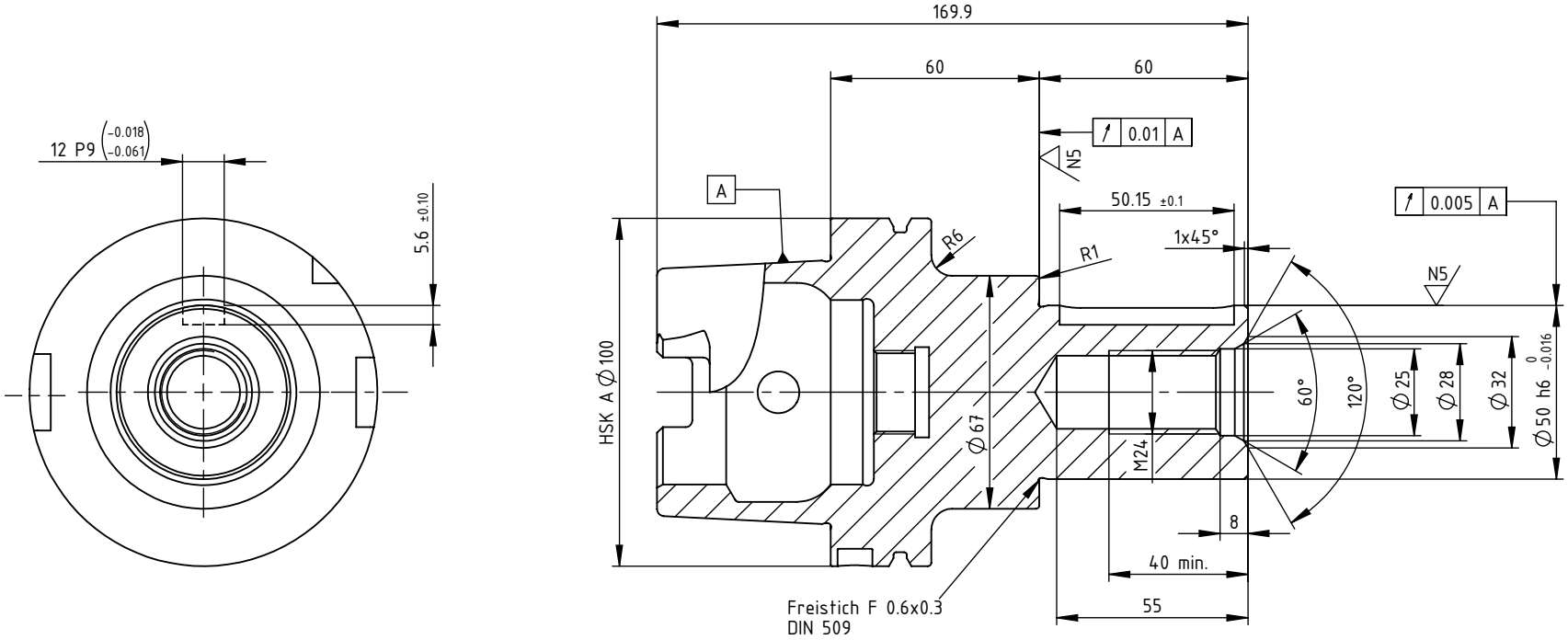

SWISS TOOLS

Fräsdorn_Milling arbor ø50

HA0.D50.001.060

DIN 69 893 HSK A 100

Gewicht: 3588g

Datum: 14.10.2011