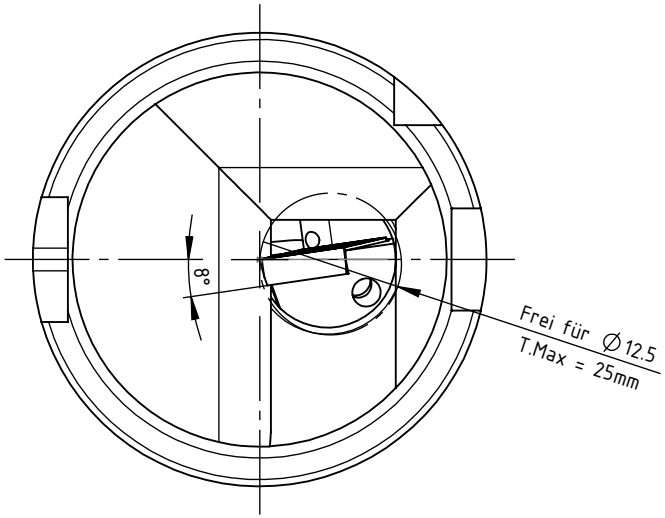

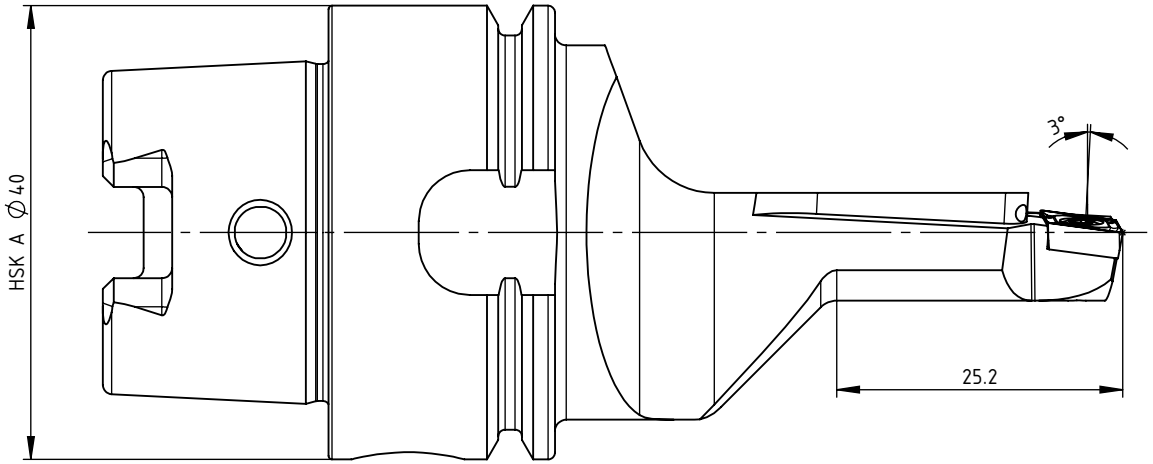

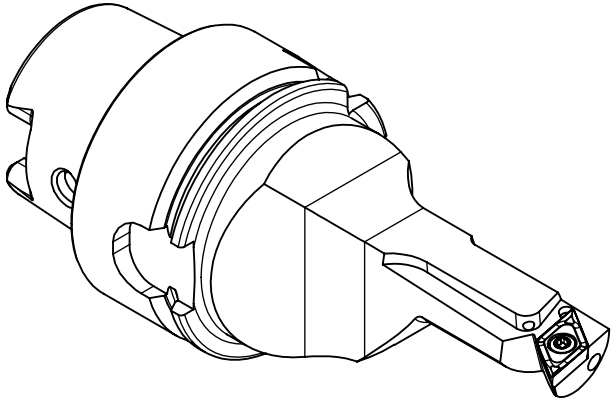

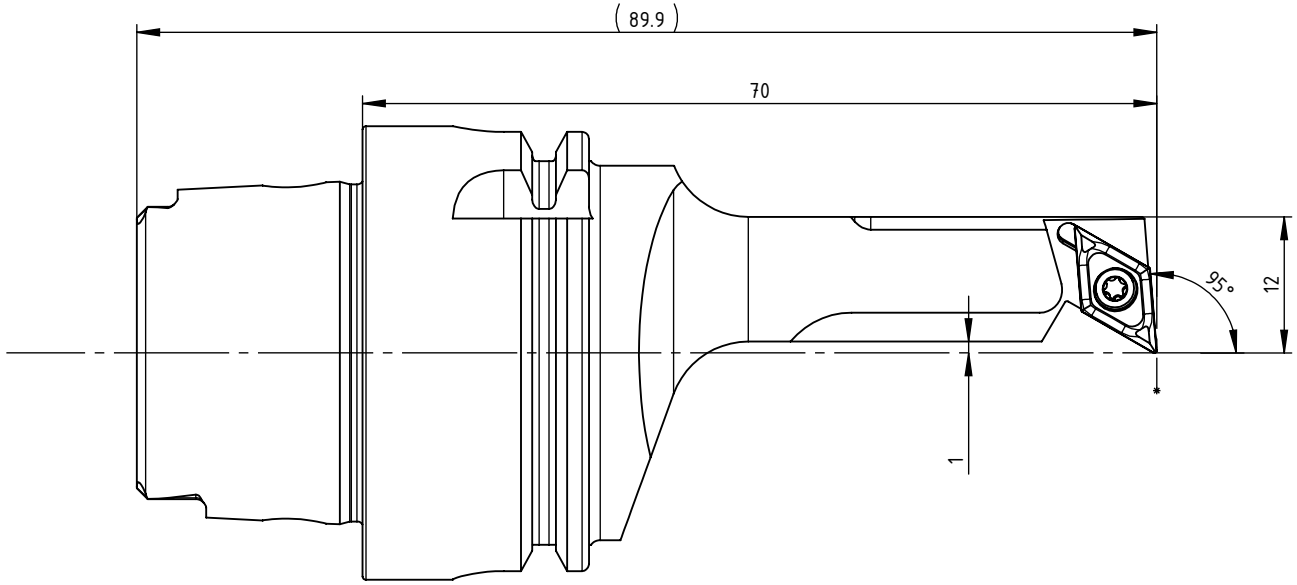

SWISS+TOOLS

Klemmhalter Links __ Turning Tool Left 95°
HA4.KDA.LLA.070-F0-S01

HSK A40 / DC 07.. 02..

Gewicht: 269g

Datum: 17.12.2024