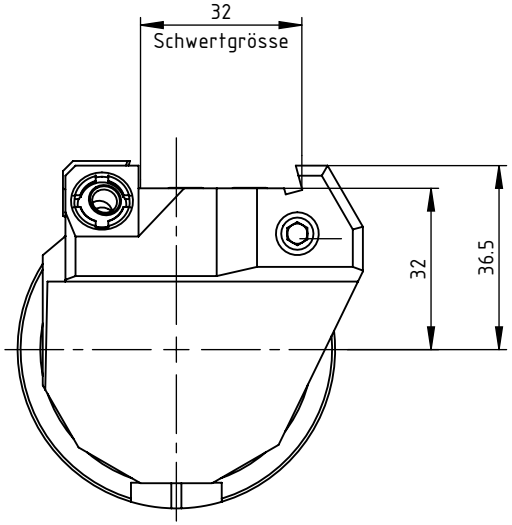

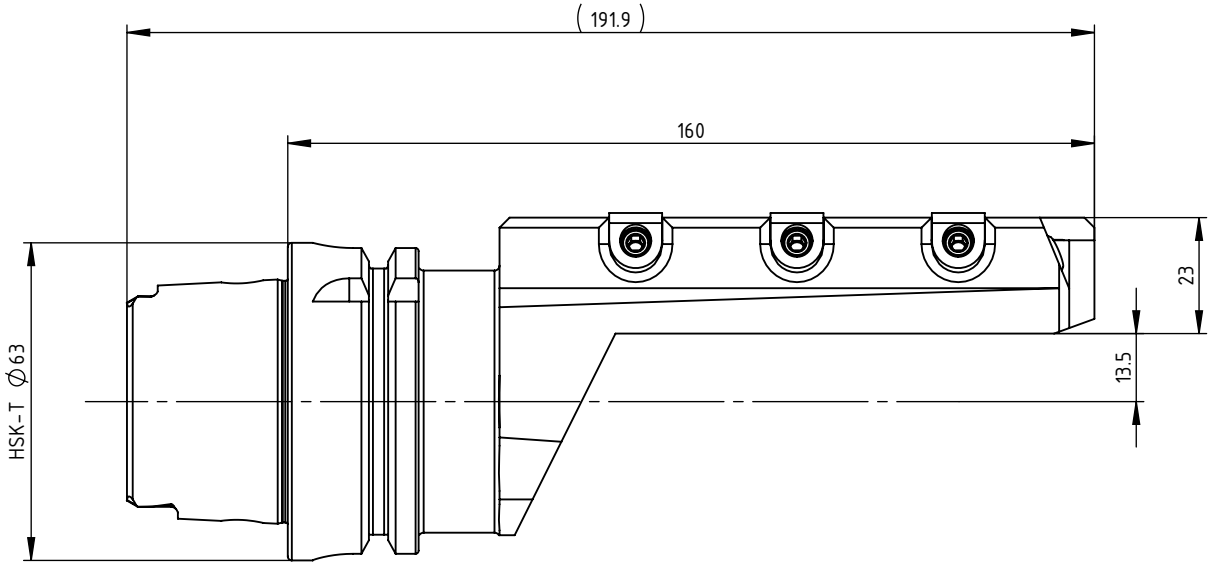

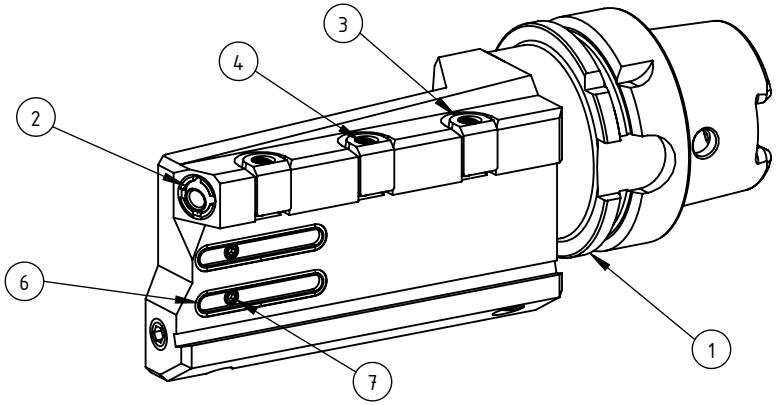

SWISS+TOOLS

Stechschwert Halter axial rechts
HA6.AE3.R11.160-HP

mit Innen-Kühlmittelübergabe

Gewicht: 2099g

Datum: 30.11.2019

POS.	MENGE	Bezeichnung	Zeichnungsnummer
7	2	Gewindestift	ISO 4026 - M4 x 4
6	2	O-Ring	DIN 3771 - 26x1
4	3	Spannschraube	AE3-ER1.006.028
3	3	Spannpratze	AE3-ER1.011.014
2	1	Kühlmitteldüse / Coolant nozzle	KU1.U12.002.010
1	1	Abstechhalter rechts	HA6-AE3.R11.160-ECO