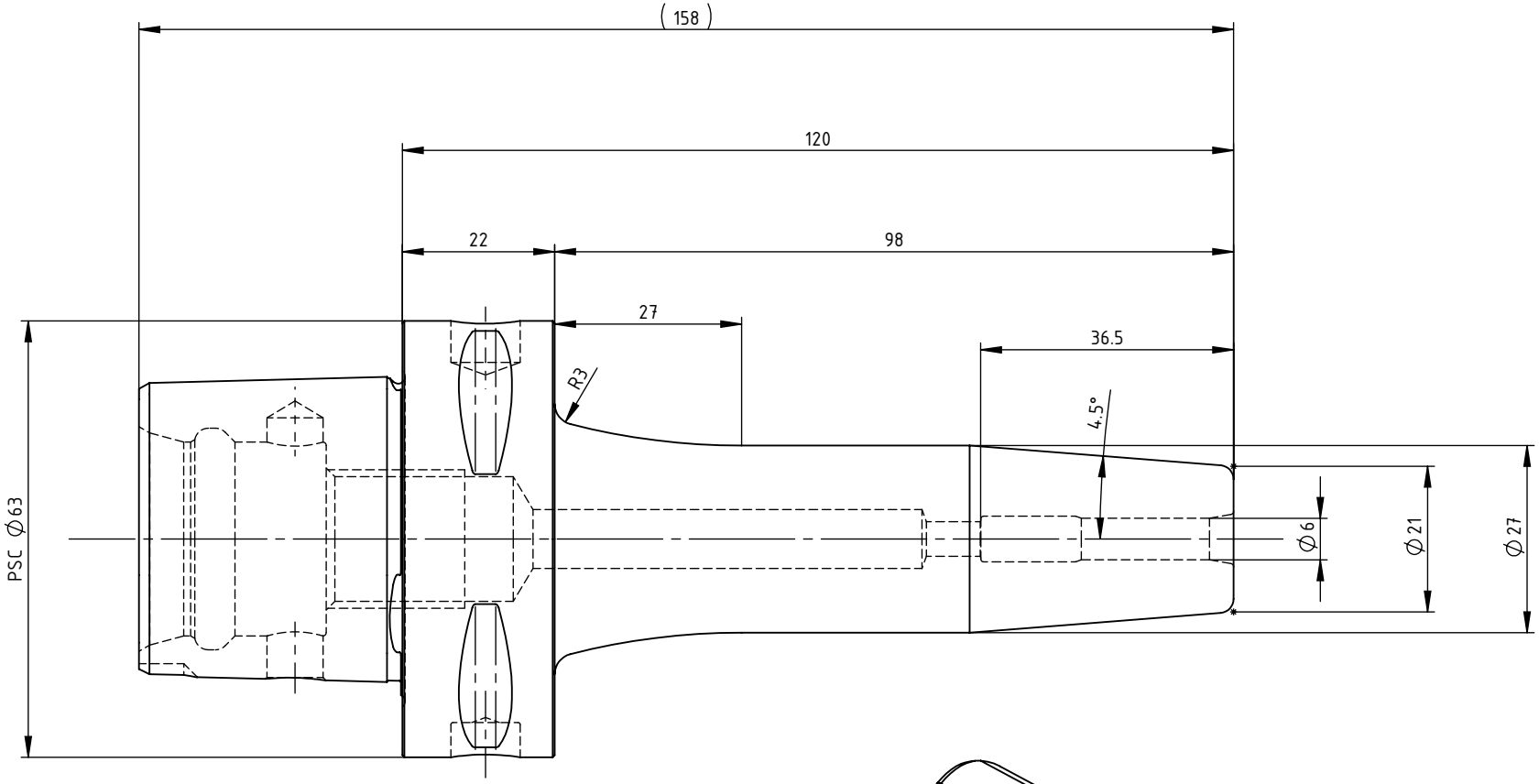

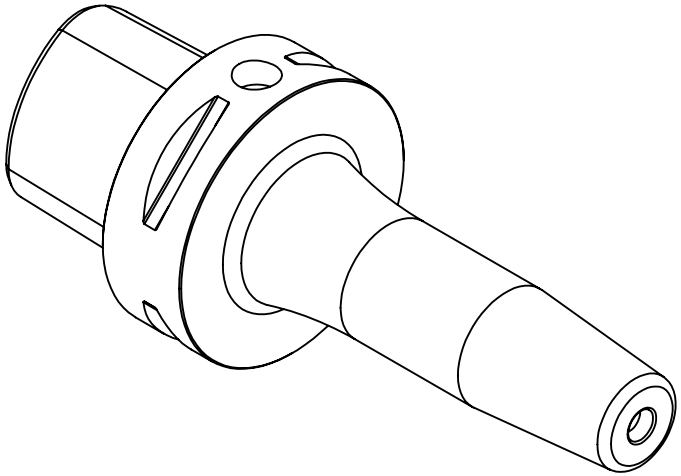

SWISS+TOOLS

Schrumpffutter_Heat shrink chuck
PS6.S06.K01.120

ISO 26623-1 PSC Ø63 auf Ø6

Gewicht: 1138g

Datum: 06.01.2021