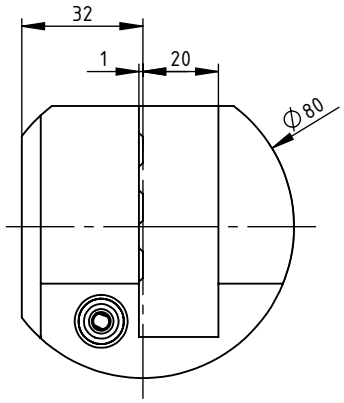


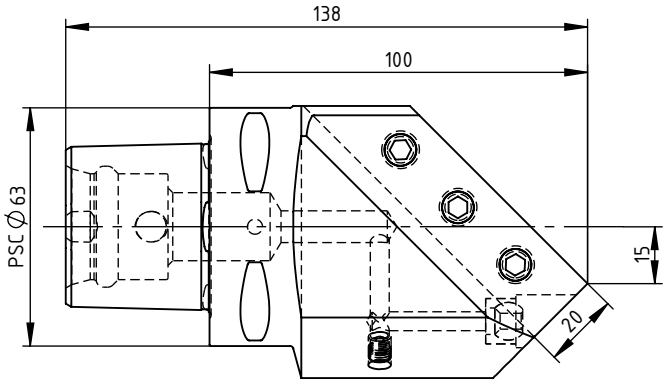


**SWISS+TOOLS**

Werkzeughalter diagonal / Tool holder diagonal

PS6.V20.R12.100

45° rechts / right / PSC 63 / 20x20

Gewicht: 2481g

Datum: 07.03.2010