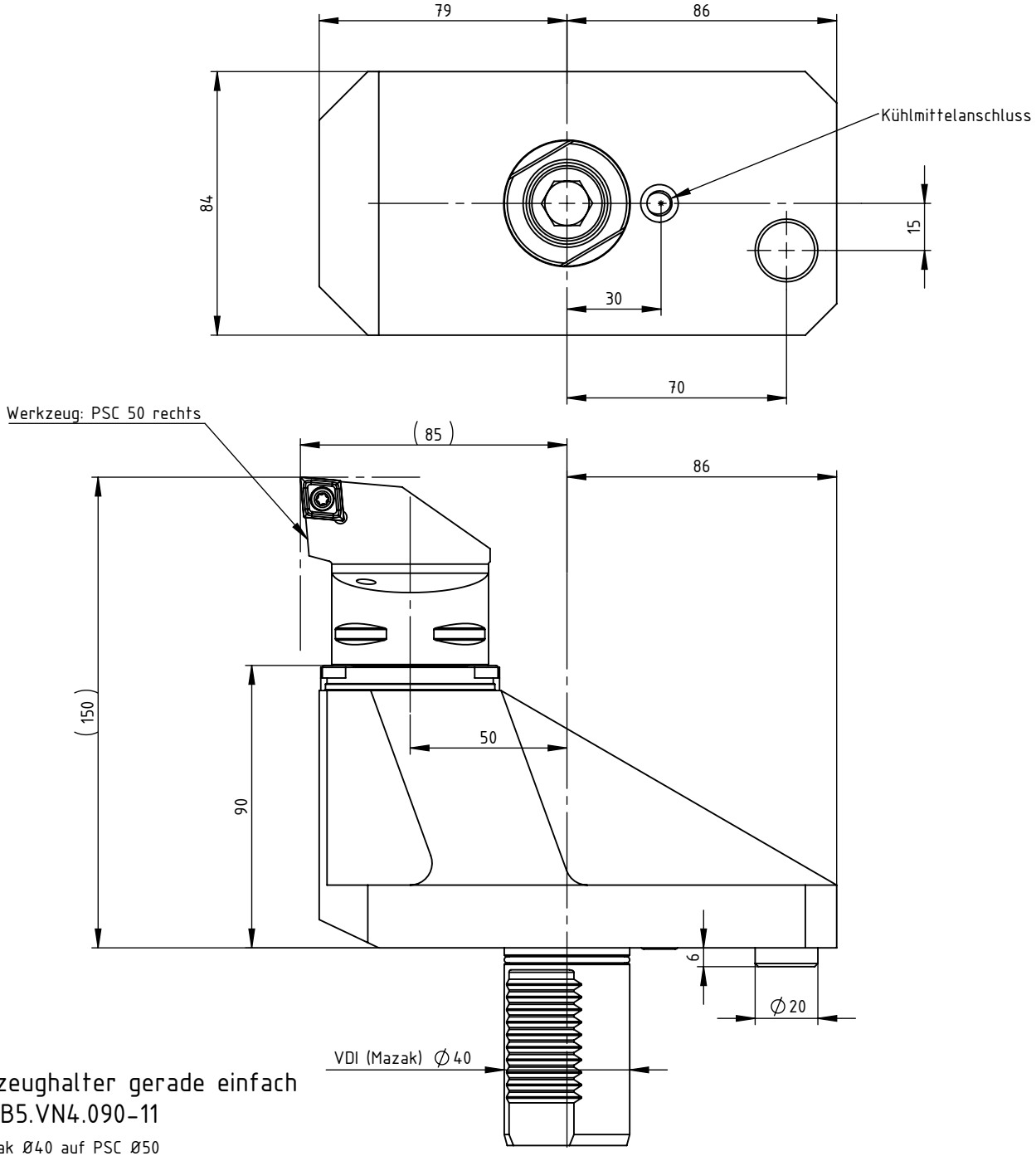


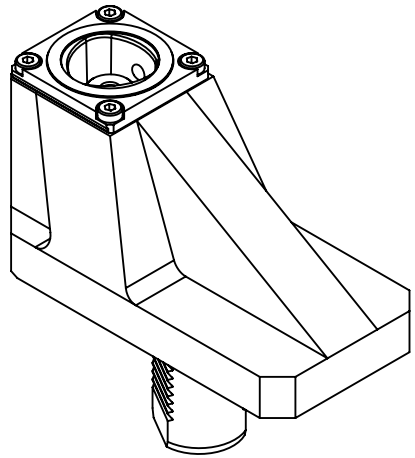

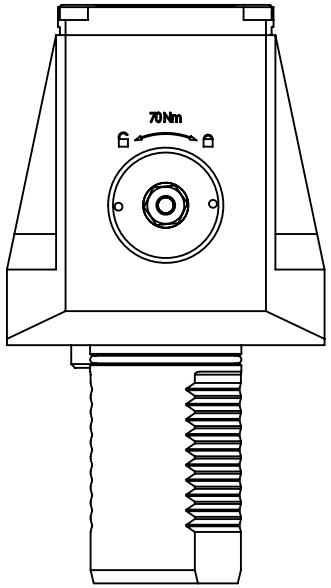


Werkzeughalter gerade einfach
RER.PB5.VN4.090-11

für Mazak Ø40 auf PSC Ø50

Gewicht: 4892.39g

Datum: 21.09.2018