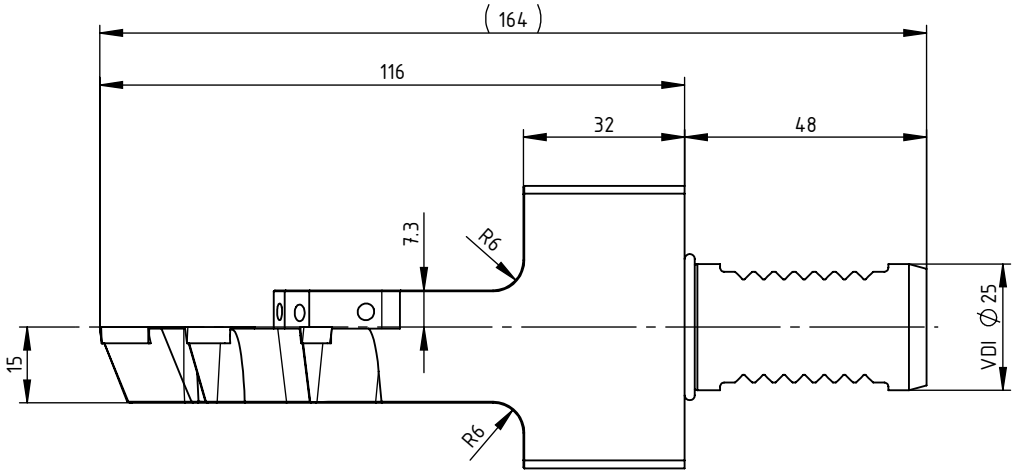

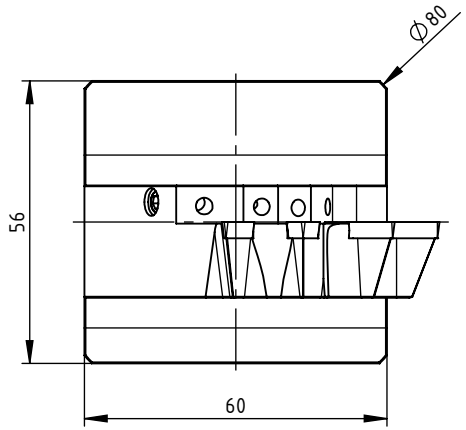

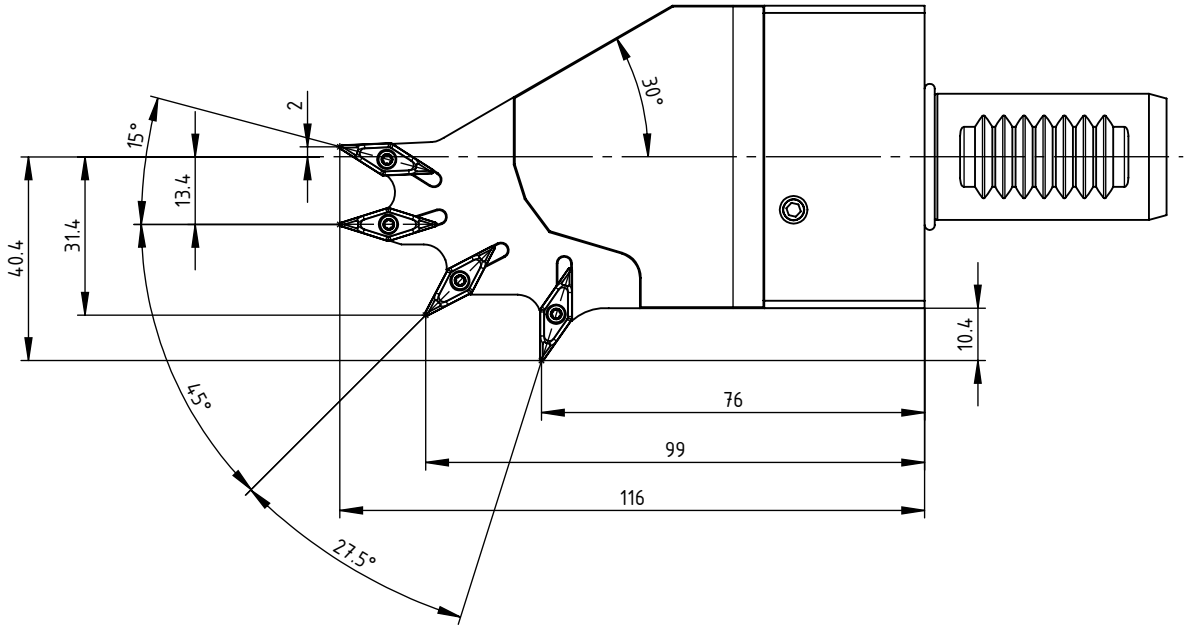

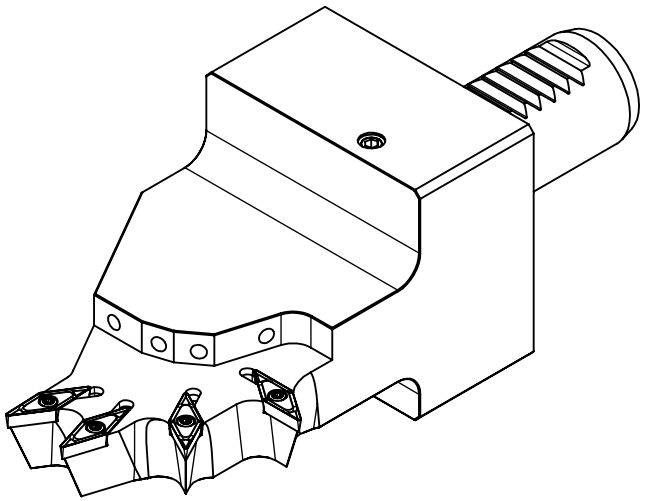

SWISS+TOOLS

Klemmhalter Rechts_Turning Tool Right
VD2.KVA.SoR.116

VDI ø25 / VC.. 11 03..

Gewicht: 1514g

Datum: 15.04.2024